Technische Daten

	PM190	PM151
Bauform	Schalttafeleinbaugerät, Stahlblech, Frontrahmen 36 x 144mm, Einbautiefe 200 mm, Schalttafeldurchbruch nach DIN43700 $33^{+0,6}$ x $138^{+1,0}$ mm, Schutzklasse I nach IEC348, VDE0411	Kompakteinschub für Baugruppenträger nach DIN41494 (19"), Front: Höhe 3HE, Breite 5TE, Platine: 160 x 100mm
Anzeige		
Analoganzeige	Quasianalog, Vakuum-Fluoreszenz-Leuchtbalken 100 Segmente, 84mm Länge	Quasianalog, Vakuum-Fluoreszenz-Leuchtbalken 51 Segmente, 50mm Länge
Digitalanzeige	3-stellig alphanumerisch, 7-Segment Vakuum-Fluoreszenz -1099 bis +1099, Anzeige für 1000..1099: $^{0}00..^{0}99$	4-stellig alphanumerisch, 16-Segment-LED Zeichenhöhe 6mm, -1099 bis +1099
Genauigkeit	0,1% vom Anzeigewert ± 1 Digit	0,1% vom Anzeigewert ± 1 Digit
Negatives Vorzeichen	Für 1- und 2-stellige Zahlen in erster Digitalstelle, sonst aus Analoganzeige bestimmbar	Für 1- bis 3-stellige Zahlen in erster Digitalstelle, sonst aus Analoganzeige bestimmbar
Dezimalpunkt	Programmierbar, wahlweise 000; 0.00; 00.0	Programmierbar, wahlweise 000; 0.00; 00.0
Über-, Unterbereichskennung	Sonderzeichen in der Digitalanzeige: ⊓⊓⊓/⊔⊔⊔	Sonderzeichen in der Digitalanzeige: ++++/- - - -
Digitalwertebereich	Programmierbare Anzeigewerte für 0V bzw. 0(4)mA und für Vollaussteuerung (z.B. 10V bzw. 20mA)	Programmierbare Anzeigewerte für 0V bzw. 0(4)mA und für Vollaussteuerung (z.B. 10V bzw. 20mA)
Alarmvisualisierung	Blinken des Leuchtbalkens (abschaltbar)	Blinken des Leuchtbalkens (abschaltbar), zusätzlich 2 gelbe LEDs für Voralarm, 2 rote LEDs für Hauptalarm
Standardskala	0 bis 100 in weißen Ziffern auf schwarzem Grund	0 bis 100 in schwarzen Ziffern auf hellem Grund
Ein- und Ausgänge		
Meßwerteingänge	0..10V (Ri1≥MΩ), 0(4)..20mA (Ri≤65Ω), wahlweise konfigurierbar, nicht gleichzeitig beschaltbar	
Grenzwerte	2 Minimum- und 2 Maximumgrenzwerte, einzeln einstellbar mit Fronttasten oder über Steckverbinderanschlüsse T1, T2	
Digitalausgänge	Je Grenzwert 1 Relaisumschaltkontakt 250V/5A als Alarmausgang, insgesamt 4 Stück	
Hilfsspannungsausgänge	24V/25mA für externen Meßwandler, 5V/7mA Testspannung für Prüfzwecke	
Meßverfahren	Dual-Slope-Integration, ca. 30 Umsetzungen/sek., Auflösung 13Bit	
Reaktionszeit	Max. 40ms bei Grenzwertüberschreitung	
Justierung	Durch Anlegen eines Meßnormals von 5,000V ... 10,000V bzw. 10,000 ... 20,000mA auf Vollausschlag justierbar	
Gerätekonfigurierung	Alle Parameter können anwenderseitig über die 2 Fronttasten oder über die Steckverbinderanschlüsse T1, T2 menügeführt eingestellt werden. Diese Parameter bleiben auch nach Ausschalten des Gerätes gespeichert	

Sonstiges	**PM190, PM151**	**PM190-1, PM151-1**	**PM190-2, PM151-2**
Hilfsenergie	230VAC ± 20%, 45..450Hz, 5W	115VAC ± 20%, 45..450Hz, 5W	24VDC(AC) ± 20%, 4W
Sicherung	Si T 0, 1A/250V	Si T 0,1A/250V	Si T0,5A/250V
Elektrische Anschlüsse	32-polige Messerleiste, DIN41612, Bauform F		
Arbeitstemperatur	0 bis 50 °C		

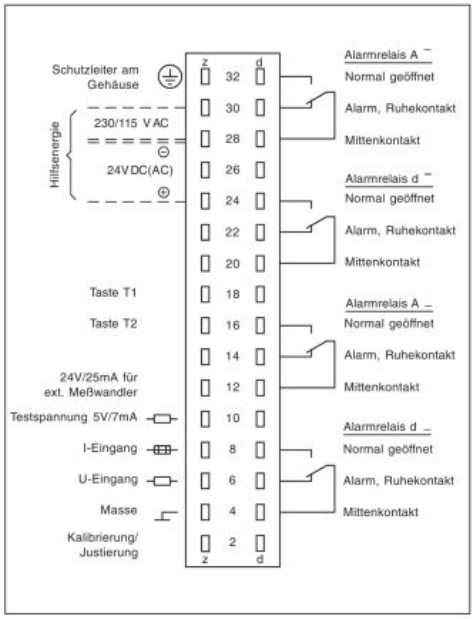

Belegung des Anschlußsteckers PM190/PM151

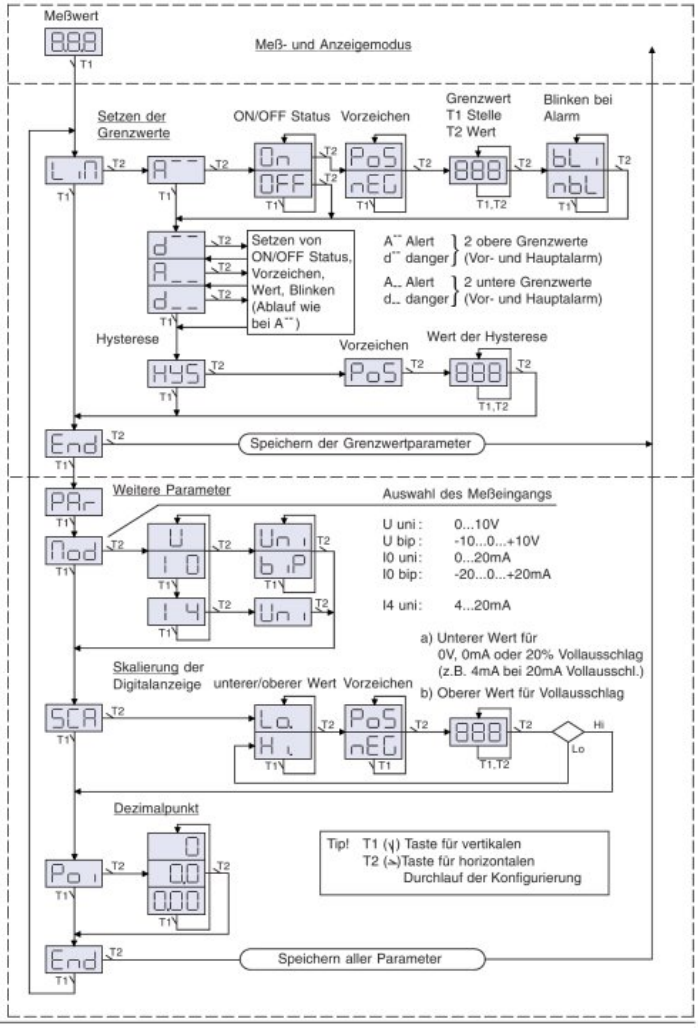

Struktogramm
für Abfrage und Konfigurierung

Technische Änderungen, insbesondere zur Verbesserung unserer Produkte, behalten wir uns vor. Diese können jederzeit ohne vorherige Ankündigung durchgeführt werden.

ZES ZIMMER Electronic Systems

ZES ZIMMER Electronic Systems GmbH
Tabaksmühlenweg 30 • D - 61440 Oberursel/Ts.
Tel. (06171) 5 20 82 • Fax (06171) 5 20 86